

МОНТАЖНЫЕ ЭЛЕМЕНТЫ

ПОЗ	НАИМЕНОВАНИЕ	КОЛ	МАТЕРИАЛ	МАССА ЕД-ЦЫ, КГ
1	ОСТ 34-42-658-84 ТРУБА 18х2	0.250 М	20ТУ 14-3-190-2004	0.79
2	3UV01Y005 ОПОРА НЕПОДВИЖНАЯ	1		-

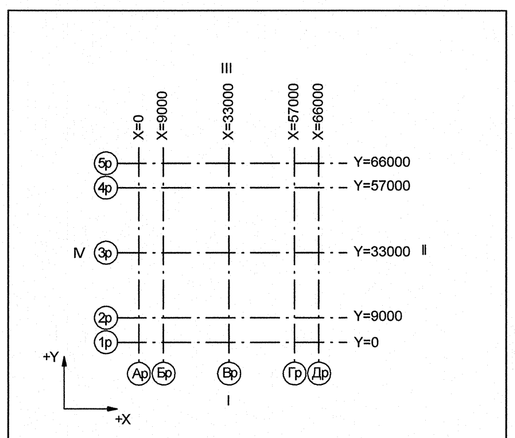

Номер трубопровода - IX
Подведомственность - ПБ 03-585-03
Категория трубопровода по ПБ 03-585-03 - V В
Класс безопасности по НП-001-97 - 4
Категория сейсмостойкости по НП-031-01 - III
Рабочие параметры: Pp= 0.02 МПа, tp=20°C
Среда- Техническая вода группы А

3TG11Z01_01	—	3	DN 100	Z+ 2700 X+ 175 Y- 2775	3TG11W01/N1				S3 3TG11Y01/PT-997				3TG11J01/ ТГ-235
Код блока	Трубопроводы проектируемые	Позиция детали	Условный проход	Координаты элементов в здании	Код оборудования/ Номер патрубка	Шов заводской	Шов монтажный	Резьбовое соединение	Позиция опоры Код опоры / код проходки	Направление среды	Переход	Штуцер	Код герметичной проходки/ код проходки

АРХИВНЫЙ ЭКЗЕМПЛЯР

Изм.	Кол.уч.	Лист	№ док.	Подпись	Дата
Инж.1к.		Куланова			20.01
Пров.вед.инж.		Веренцова			20.01
Пров.нач.гр.		Жук			20.01
Н.контр.		Красноров			21.01

Инв. № подл. R3.00138.1.0.11
Лист 50

R3.VF10.3072.011.02.00.030

Ростовская АЭС Блок 3

Реакторное отделение
Негерметичная часть
Трубопроводы технической воды
группы "А". Обвязка вентустановок

Стадия	Лист	Листов
Р	1	1

Изометрический чертеж
3UV01Z92

ОАО "НИАЭП" 2011

Инв. N подл. | Подп. и дата | Взам. инв. N | ДОПОЛНИТЕЛЬНЫЕ ПОДПИСИ | ДОПОЛНИТЕЛЬНЫЕ ПОДПИСИ

R3.00138.1.0.11

Формат А1